# PHILIPS SERVICE

## 12 Kanal - Cascode - Trommelwähler

# KR 361 52

## H.F - Einheit

### Technische Daten

Cascode-Trommelwähler mit 12 Raststellungen
— 240 Ω sym.
— 60 Ω asym.

Grenzempfindlichkeit Band I: 2,5 K To
Grenzempfindlichkeit Band III: 4 K To

Bildträger-ZF = 38,9 MHz
Tonträger-ZF = 33,4 MHz

Regelbereich der Feinabstimmung:
Band I: ca. 0,8 MHz
Band III: ca. 1,5 MHz

| | |
|---|---|
| Kanal 2 | 47—54 MHz |
| Kanal 3 | 54—61 MHz |
| Kanal 4 | 61—68 MHz |
| Kanal 5 | 174—181 MHz |
| Kanal 6 | 181—188 MHz |
| Kanal 7 | 188—195 MHz |
| Kanal 8 | 195—202 MHz |
| Kanal 9 | 202—209 MHz |
| Kanal 10 | 209—216 MHz |
| Kanal 11 | 216—223 MHz |

zwei Kanäle Reserve

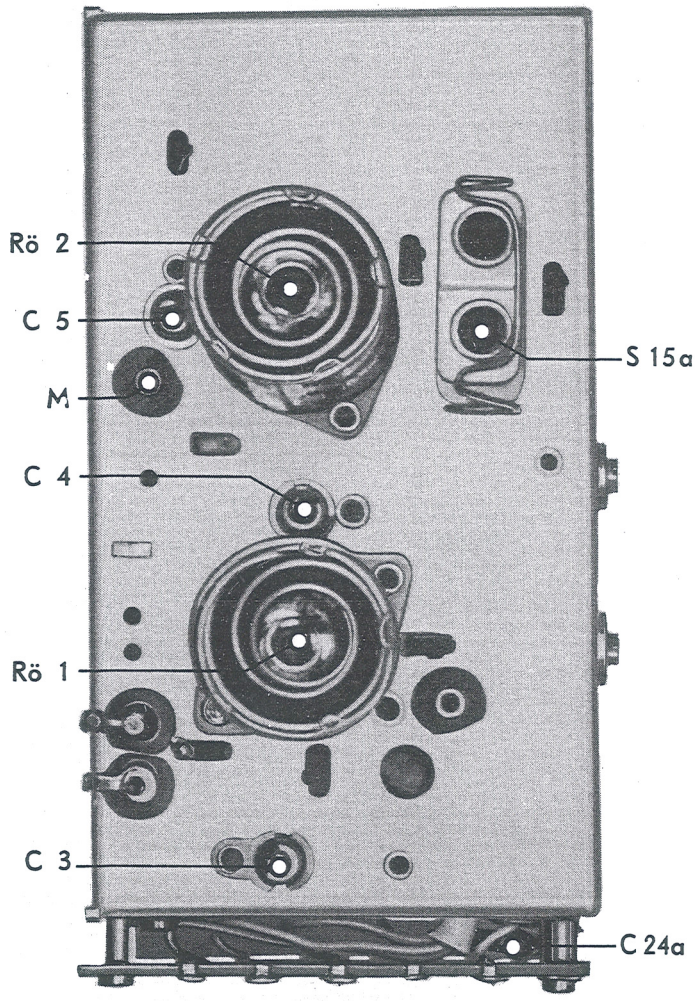


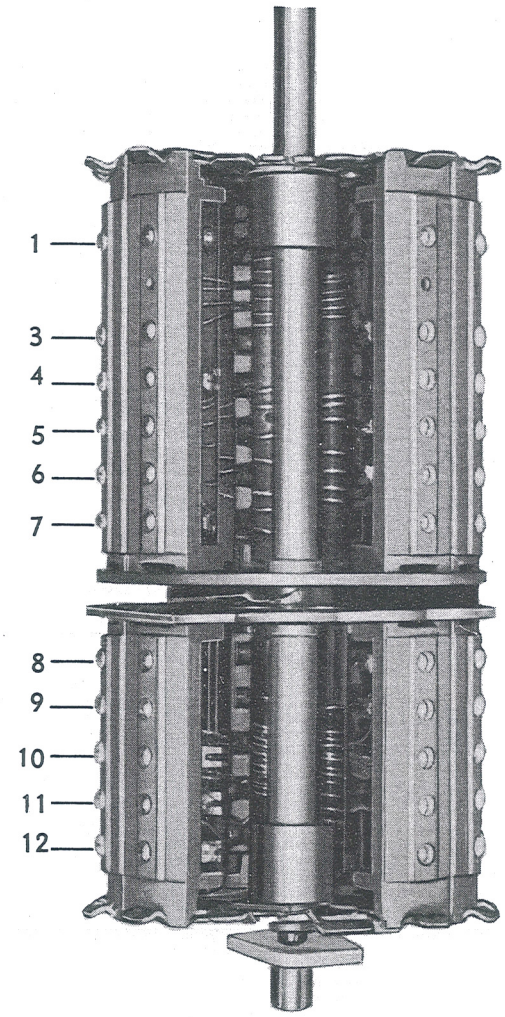


| Ersatzteile, die im Service-Standard-Materialschrank SMS 1 nicht enthalten sind | | |
|---|---|---|
| Pos. | Wert / Bezeichnung | Code - Nummer |
| S 10 | Koppelspule | A3 117 72 |
| S 15a | 1. Bild - ZF - Filter | KR 120 07 |
| Fe 1 | Ferroxcuberöhrchen | 56 390 31/4B |
| Fe 2 | Ferroxcuberöhrchen | K5 000 20 |
| C 3 | 0 — 5 pF | 49 627 50 |
| C 4 | 0 — 2,5 pF | 49 005 62 |
| C 5 | 0 — 2,5 pF | 49 005 62 |
| C 9 | 820 pF | B1 664 13 |
| C 10 | 820 pF | B1 664 13 |
| C 11 | 820 pF | B1 664 13 |
| C 12 | 820 pF | B1 664 13 |
| C 13 | 820 pF | B1 664 13 |
| C 19 | 15 pF | B1 664 18 |

**Kennzeichnung**

der Mindestbelastbarkeit der Widerstände

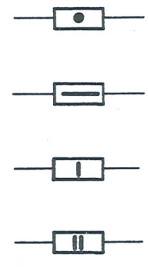


der Mindestspannung der Kondensatoren

Nachdruck verboten. Änderungen vorbehalten.

# PHILIPS SERVICE

# KR 361 52

| | | |
|---|---|---|
| R | 1, 4, 5, 3, 6, 7, 14, 8, 12, 10, 11, 15, | R |
| C | 1, 3, 10, 7, 17, 11, 8, 12, 4, 13, 22, 5, 16, 24, 15, 9, 19, 18, 14, 25, 24a, | C |
| S | 3, 4, 2, 10, 5, 6, 7, 15a, | S |

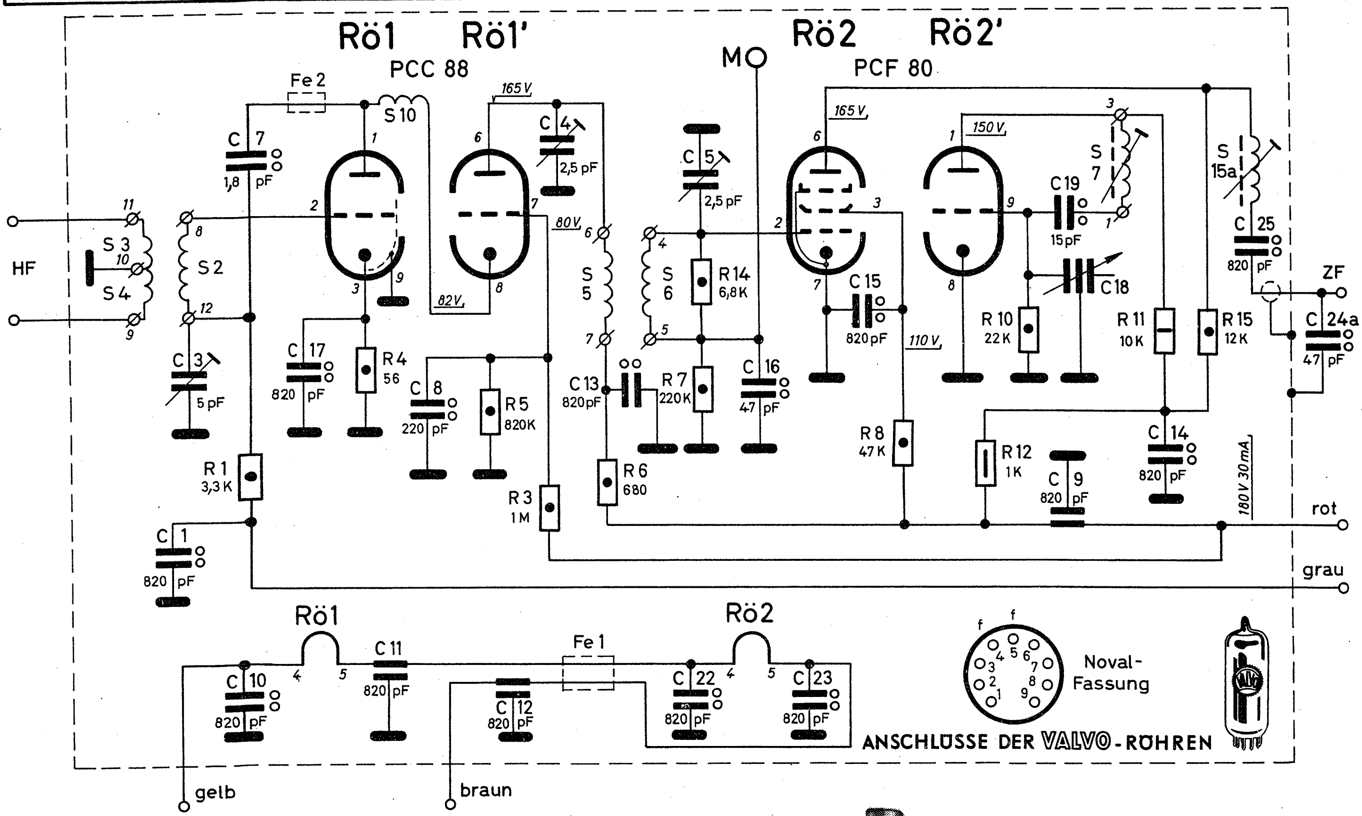


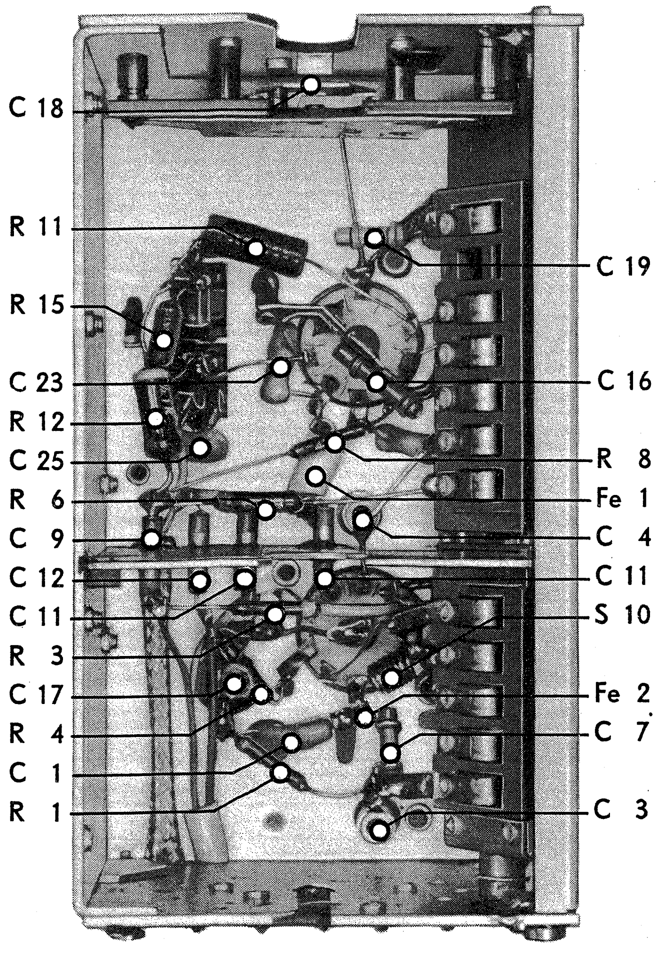


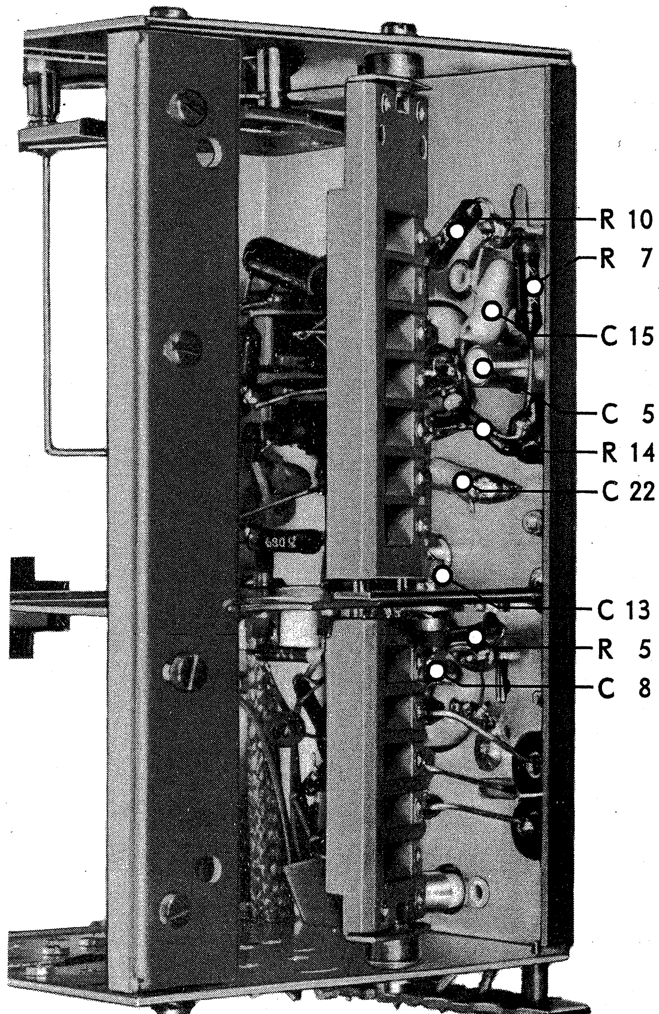


DEUTSCHE PHILIPS G.M.B.H., HAMBURG 1
SERVICE-ABT.

Nachdruck verboten. Änderungen vorbehalten.